Fabas Luce S.p.a.
Via Luigi Talamoni 75,
20861 BRUGHERIO MB - ITALY
Tel. +39 039 890691
Fax. +39 039 2142208
info@fabasluce.it - www.fabasluce.it

Katy

Codice	**3678-30-101**
Tipologia	Tavolo
Designer	S.T. Fabas Luce
Codice a Barre	8019282532866
Tariffa doganale	94052190
Colore	Nero
Materiale	Struttura in metallo
IP	IP54
Classe di Isolamento	CL3
Dimensioni della Lampada	130x380mm - 0.89kg
Dimensioni della Scatola	165x165x430mm - 1.21kg
	Sorgente luminosa 1
Sorgente	LED 3W Inclusa
Accensione	Regolazione luce al tocco
Flusso Apparecchio	320 lm
Temperatura Colore	Warm white 3000K
	Specifica elettrica 1
Tensione di Alimentazione	230V AC 50Hz

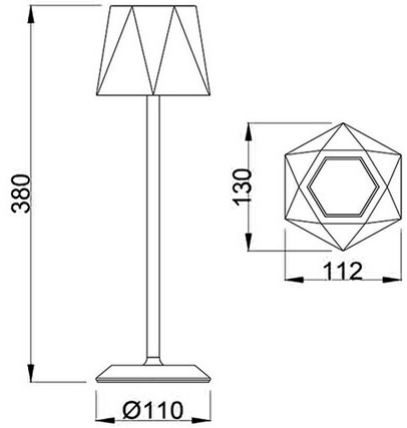

CE